Detalle Conjunto Tomas

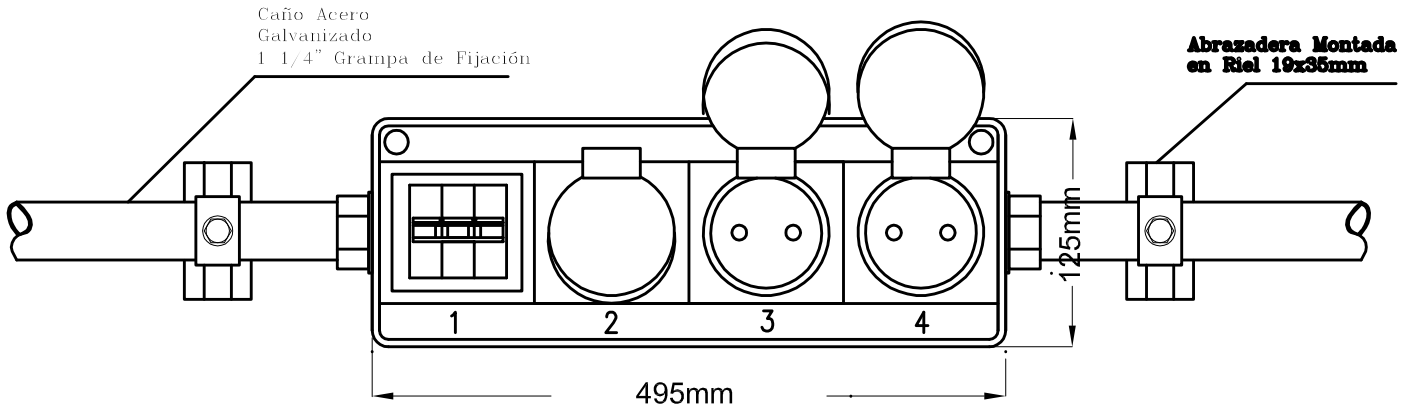

Gabinete con tomas tipo A
1- Diyuntor Tetrapolar 40A
2- 3 tomas de 16 Amp
3- Caja tipo Steck

Cañerías embutida en
los muros perimetrales

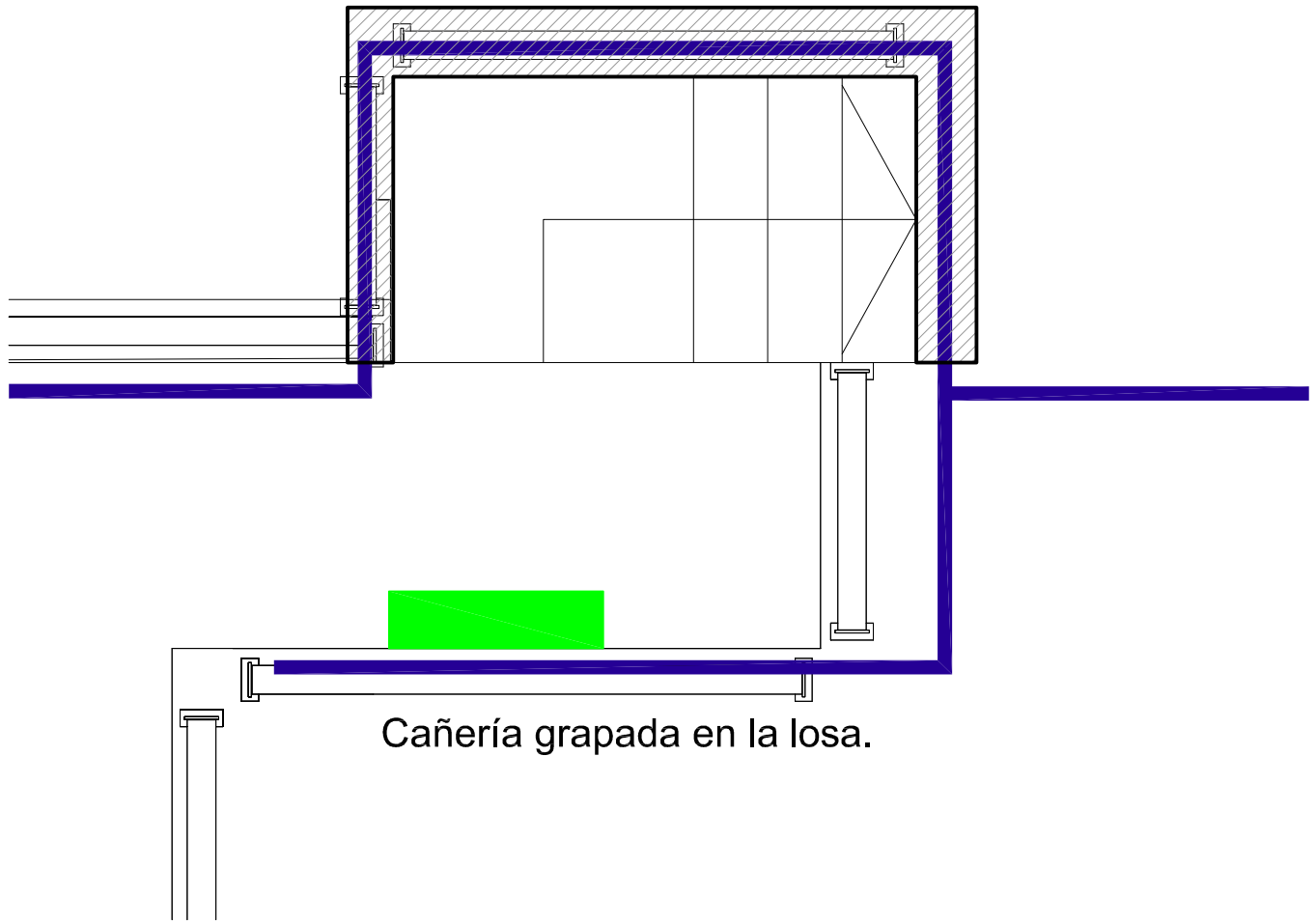

Cañería grapada en la losa.

Cañerías embutida en
los muros perimetrales

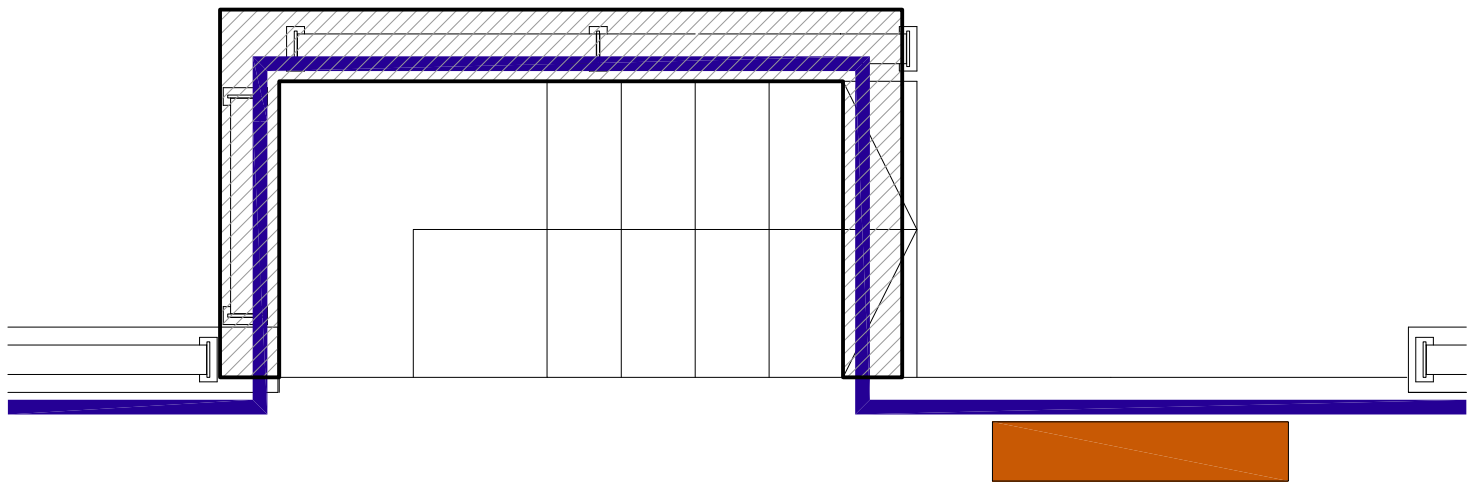

UNIVERSIDAD NACIONAL DE LANUS
SEDE REMEDIOS DE ESCALADA

DIRECCIÓN DE PLANIFICACIÓN FÍSICA

"Provisión y colocación de columnas de alumbrado en predios 29 de septiembre e H. Yrigoyen y adecuación de instalaciones varias"

Nro PLANO:IE05

NOMBRE ARCHIVO:

M O D I F I C A C I O N E S						
Fecha	01-09-09					
F2						
F3						
F4						
F5						